PIANTA:

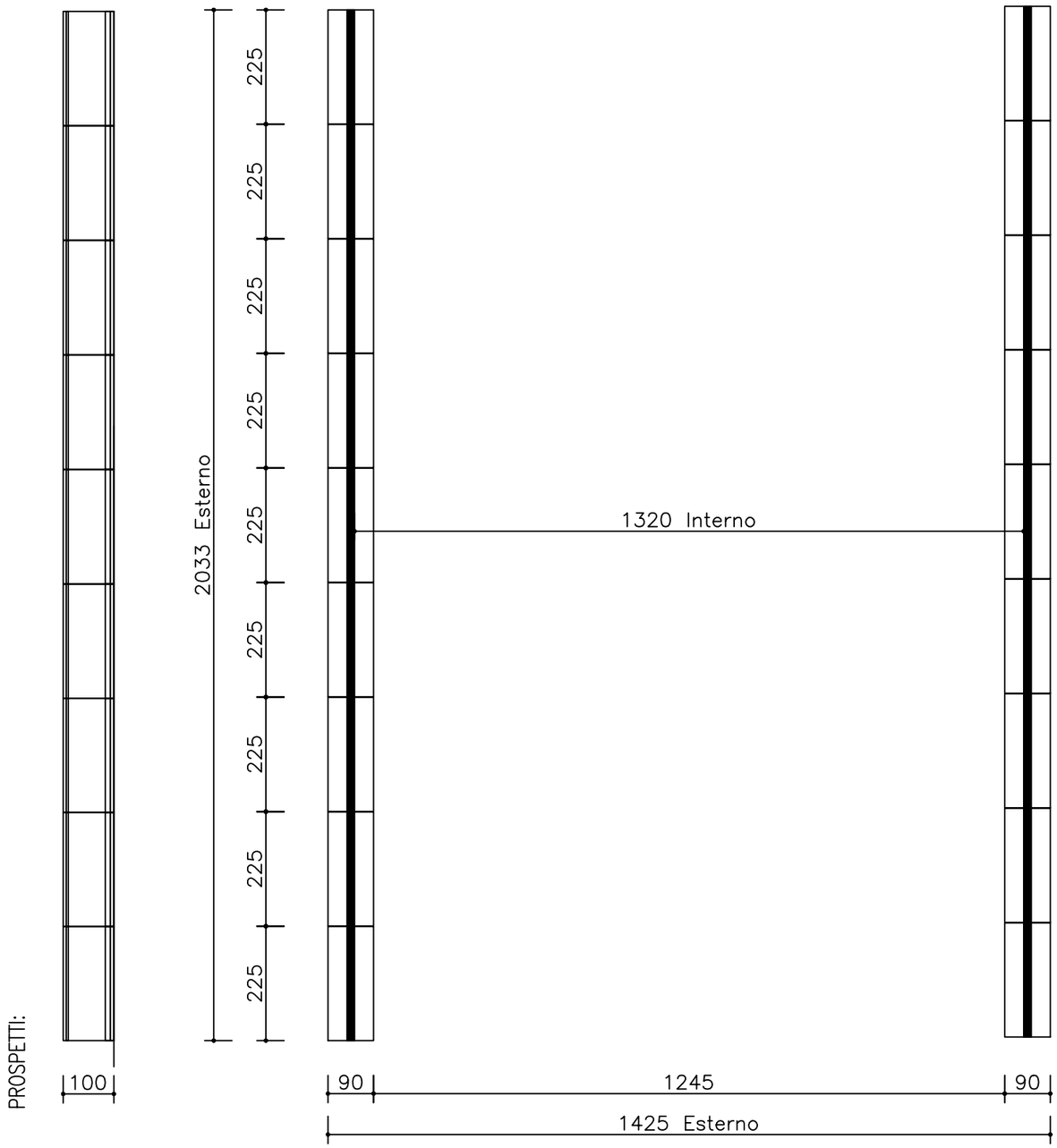

SEZIONE ELEMENTO PRAFABB. H. 1,00m

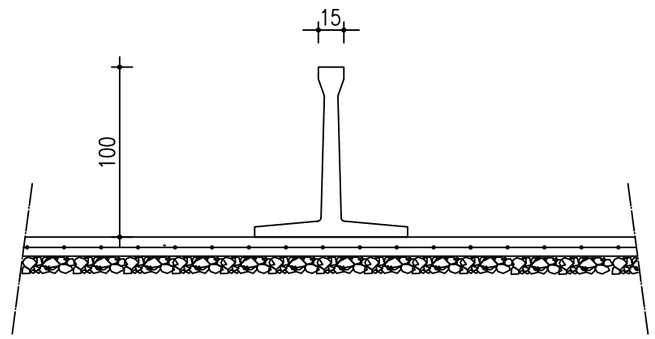
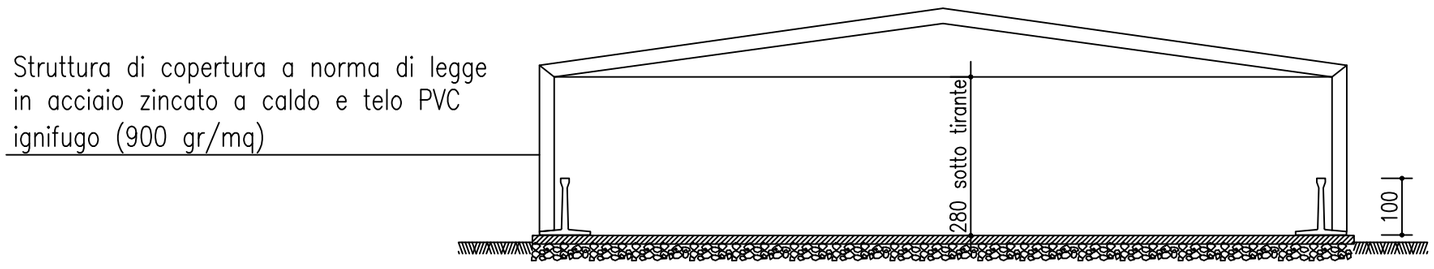
SEZIONE: